HÖRN®

FRP Structural Solutions

Portafolio

Productos y Servicios

Perfilería
Estructuras
Rejillas
Sondas
Escaleras
Bandejas

CAVAR

HÖRN

Techni Composites

proAscenso

proDeck

Nosotros

Nuestra empresa nace en 1980, con los Ingenieros Juan Vargas Santos y Jorge Carreño Rangel; De los primeras sílabas de sus primeros apellidos se forma la sigla CAVAR.

Desde su fundación, hemos estado dedicados a la industria de las telecomunicaciones, inicialmente construyendo redes de planta externa y mas tarde como proveedores de accesorios para las mismas.

En los últimos 10 años nos hemos dedicado al diseño, producción y comercialización soluciones a partir del Plástico Reforzado con Fibra de Vidrio, a través de la marca HORN y sus diferentes productos, en los se encuentran escaleras dieléctricas, rejillas, sondas y sistemas estructurales.

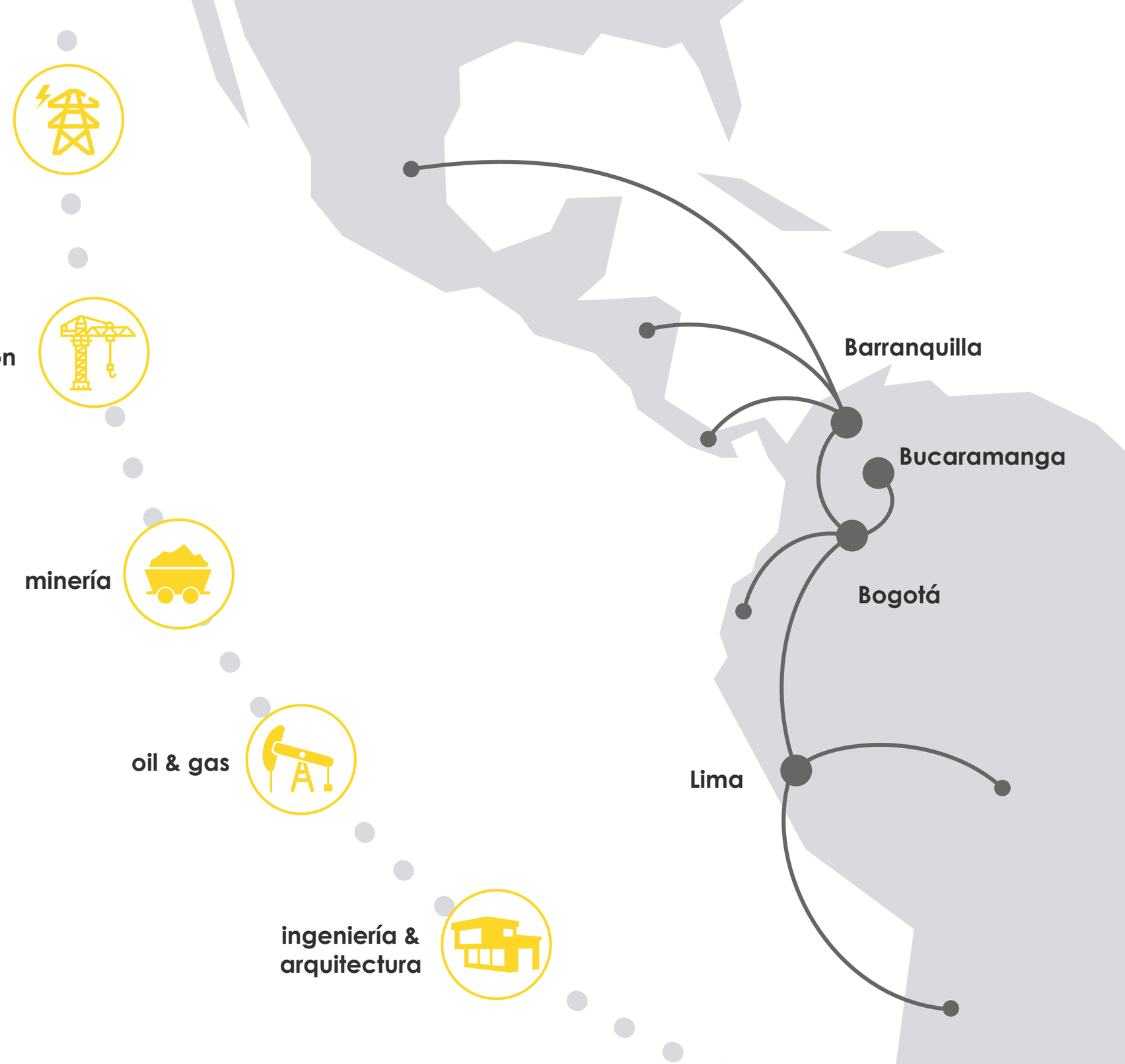

Nuestra Marcas

CAVAR

Techni Composites · HORN · proAscenso Bucaramanga · proDeck®

Nuestras Certificaciones

IQNet CERTIFIED MANAGEMENT SYSTEM

ISO 9001 icontec internacional CER644938

Sello de Calidad icontec internacional CER671449

CERTIFICADO B.P.I. Buenas Prácticas de Innovación

icontec internacional | Cámara de Comercio de Bogotá

Nuestra Historia

1980
Inicio Cavar
Creación en 1980, primera bodega en barrio Quirigua, para almacenamiento de materiales de instalación de redes.

1987
Cubiertas de empalme
Migramos de los servicios de instalación a la industria. Se inicia la manufactura de cubiertas de empalme para instalación de redes.

1990
Redes de Cobre
Reconocimiento como primera empresa en suministro de redes de cobre con manufactura colombiana.

2000
SGC ISO-9001
Certificación del Sistema de Gestión de la Calidad ISO 9001.

2005
Corning
Alianza y comercialización de productos y soluciones de la empresa CORNING, líder mundial en fibra óptica y comunicaciones.

2012
Horn
Lanzamiento de la marca HORN para escaleras dieléctricas en el marco de la Feria Internacional de Bogotá.

2014
Pultrusión
Se inicia la producción FRP a partir de la implementación del proceso de Pultrusión. Se logra el primer certificado calidad de producto.

2018
Perú
Se pone en marcha la primera planta de producción internacional en Lima, para abastecer al mercado latinoamericano.

Que Ofrecemos

Propuesta de Valor

Soluciones a medida
Productos certificados
Tiempos de entrega
Precios competitivos

Sectores de Aplicación

Energía y Electricidad
Gas & Oil
Minería y Handling
Industria de Alimentos
Industria Química
Ingeniería Civil y Construción
Industria Marítima

Productos en PRFV/FRP

Perfilería
Rejillas pultruidas/moldeadas
Sondas pasacables
Barandas frp
Escaleras dieléctricas
Andamios frp
Bandejas portacables
Pasarelas frp
Estructuras frp
Proyectos especiales

Servicios

Distribución y dimensionamiento
Planos de detalle y ensamble 2D/3D
Render y visualización de producto
Diseño y cálculo

Plástico Reforzado con Fibra de Vidrio

(PRFV - FRP)

Fibra de Vidrio

Resina

Perfil PRFV

El PRFV (plástico reforzado con fibra de vidrio) es un material compuesto, formado por una matriz o resina que se combina con fibras de vidrio para obtener un producto con mejores propiedades mecánicas.

El proceso de Pultrusión

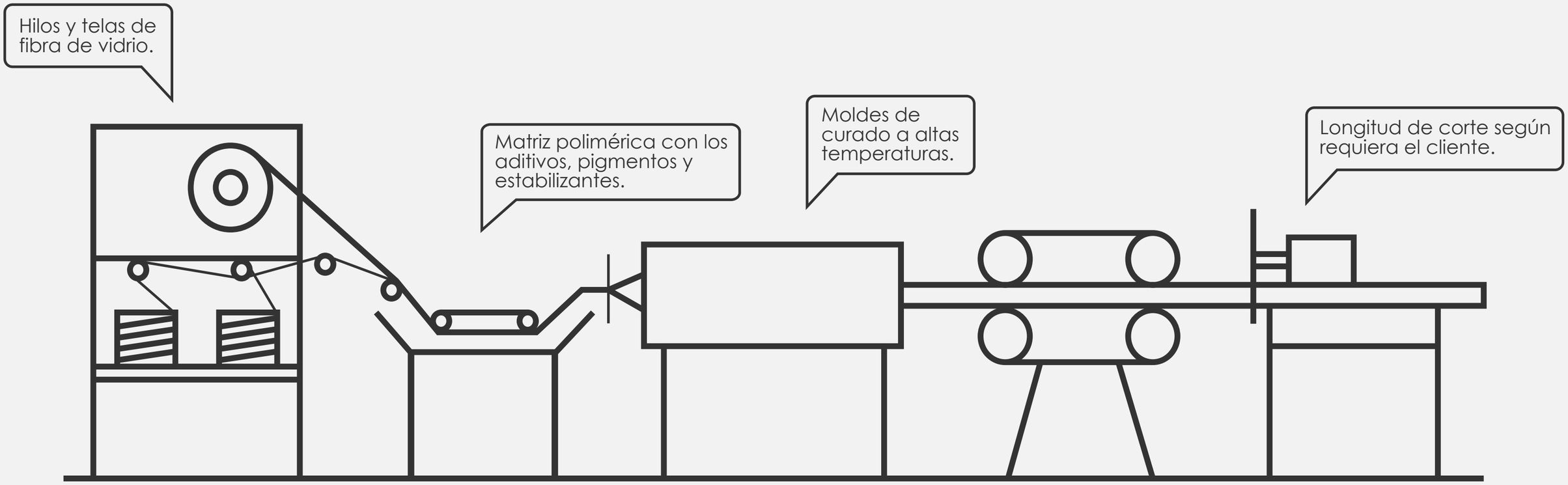

Distribución → Impregnación → Moldeo → Tracción → Corte

Ventajas
FRP

Más Ligero

Mejor resistencia mecánica

Alta resistencia al ambiente

Protección UV

Producto Termoestable

Producto dieléctrico

Fácil instalación & mantenimiento

Rápido retorno de inversion

Portafolio de productos

Sistemas estructurales FRP

Pisos Industriales FRP

Sistemas de cubiertas FRP

Andamios y plataformas FRP

Escaleras industriales FRP

Sondas pasacables FRP

Perfileria FRP/PRFV

Elaborados en FRP, los perfiles HORN® son ideales para una amplia gama de aplicaciones gracias a su resistencia a la corrosión, estabilidad dimensional, liviandad y no conductividad térmica y eléctrica. Los materiales compuestos son aquellos que se elaboran a partir de 2 o más sustratos o materias primas, potencializando y complementando así sus características y desempeño.

Configuraciones

Platinas

Ángulos

Varillas

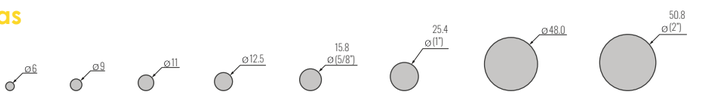

Tubos

Peldaños

Rejillas

Tipo I

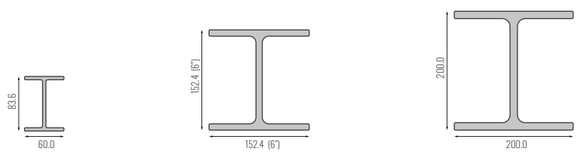

Tipo C

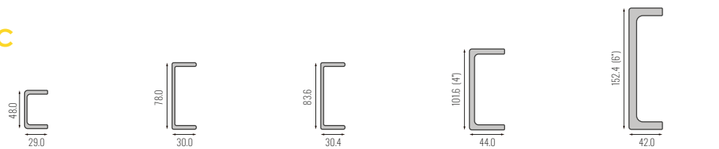

Tubo Rectangular

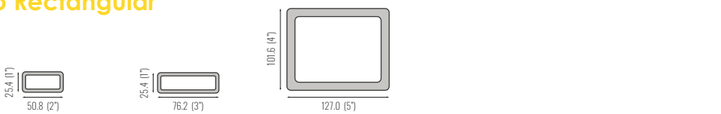

Tubo Cuadrado

Bandejas Portacables

Las bandejas portacables tipo escalerilla HORN ® están fabricadas con perfiles pultruidos en Poliester reforzado con fibra de vidrio (también conocidos como PRFV o FRP), bajo el estándar UL568, se ensamblan de forma mecánica y han sido diseñadas para utilizarse como bandejas portacables tradicionales (Aluminio o Acero) pero con las ventajas características de los materiales compuestos.

Configuraciones

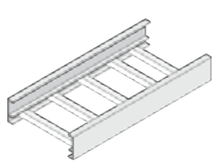

Sección Recta
Disponible en:
H: 83,101, 150
W: 30,40,60,100
L: 2000, 3000,6000

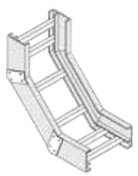

Sección Curva interna vertical
Disponible en:
H: 83,101, 150
W: 30,40,60,100

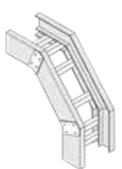

Sección Curva externa vertical
Disponible en:
H: 83,101, 150
W: 30,40,60,100

Sección Curva Horizontal
Disponible en:
H: 83,101, 150
W: 30,40,60,100

Sección T Horizontal
Disponible en:
H: 83,101, 150
W: 30,40,60,100

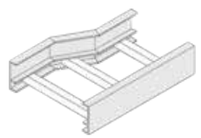

Reducción derecha
Disponible en:
H: 83,101, 150
W: 30,40,60,100
L: 1000

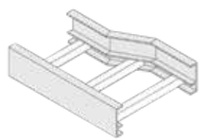

Reducción izquierda
Disponible en:
H: 83,101, 150
W: 30,40,60,100
L: 1000

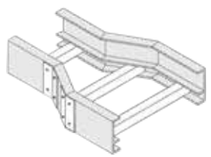

Reducción
Disponible en:
H: 83,101, 150
W: 30,40,60,100
L: 1000

Sección T Vertical
Disponible en:
H: 83,101, 150
W: 30,40,60,100

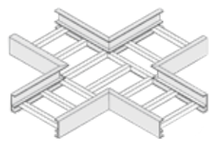

X.
Disponible en:
H: 83,101, 150
W: 30,40,60,100
L: 1000

Sistemas de Barandas

Las barandas pultruidas son fabricadas mediante el ensamble de perfiles estructurales longitudinales de sección tubular cuadrada o circular, obtenidas mediante el proceso de Pultrusión.
Son la solución mas segura y económica en el uso de pisos de subestaciones eléctricas, plantas de tratamiento de aguas residuales, plataformas en plantas químicas, plantas de alimentos, plantas de aceites y grasas, para trabajos eléctricos, obras civiles, mezanines, areas de acceso, estaciones de trabajo, en ganadería, piso para criaderos de porcinos, entre otras.

Configuraciones

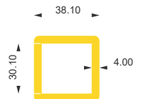

Baranda
Tipo Cuadrada

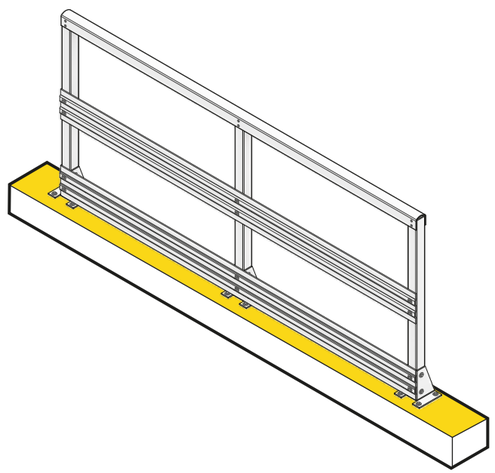

Baranda
Tipo Redondo

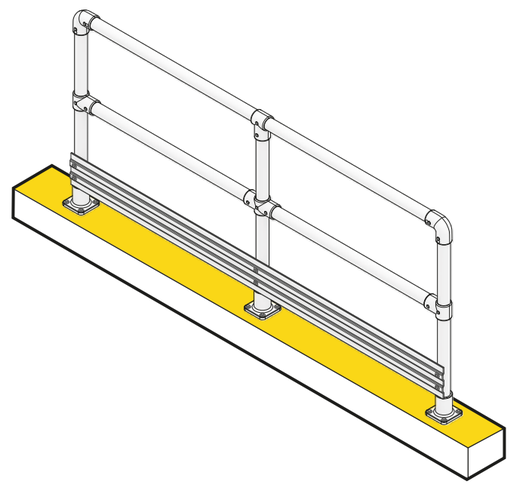

Sistemas Estructurales

Línea de estructuras y cerramientos HORN ® fabricados en Poliester reforzado con fibra de vidrio (también conocidos como PRFV o FRP), diseñados para proveer una solución práctica de cercamiento en ambientes corrosivos o donde se necesita material aislante a la electricidad o inocuo a las ondas electromagnéticas. Entre sus aplicaciones está la protección de áreas con alta tensión como estaciones eléctricas, plantas con procesos de electrólisis, subestaciones ferroviarias, centrales, transformadores, áreas restringidas de fábrica en ambientes corrosivos entre otros.

Configuraciones

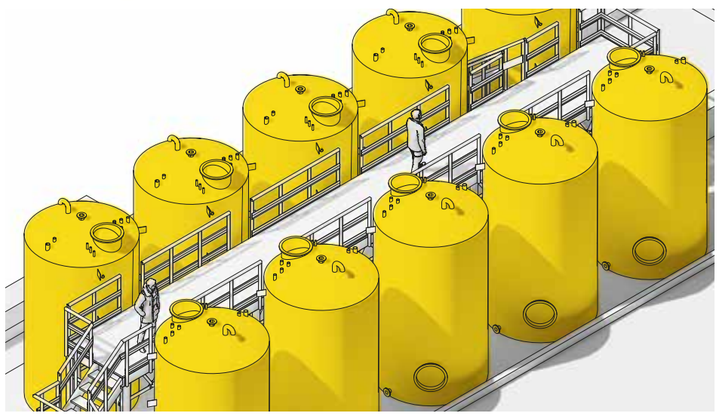

conceptualización

Diseño

Desarrollo

Pisos tipo Deck

Sistemas de pisos modulares / alistonados fabricados en fibra de vidrio, para espacios con tráfico peatonal alto y ambientes exigentes como industrias, embarcaciones, puertos, laboratorios y sectores de alimentos.

Configuraciones

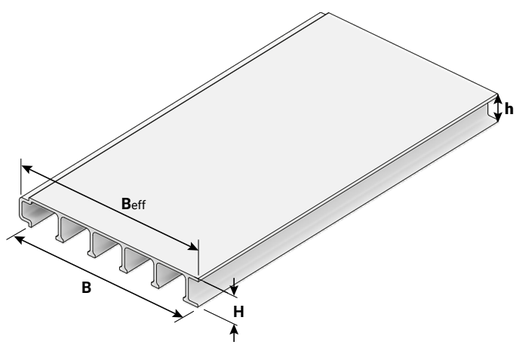

Deck250

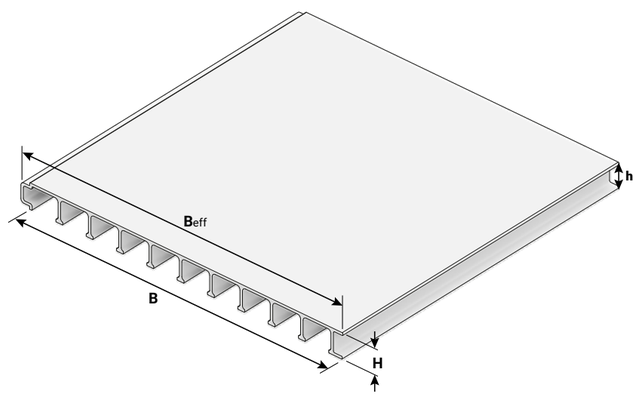

Deck500

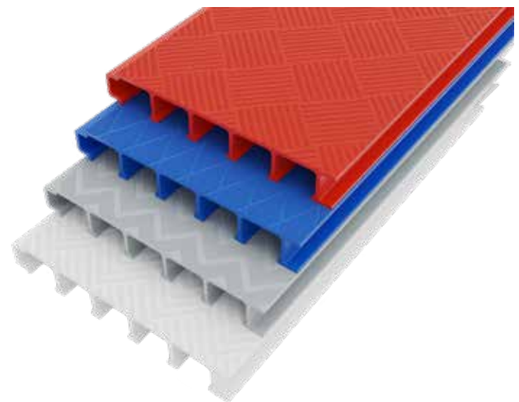

Variaciones en color y textura

Perfíles antideslizantes

Perfiles antideslizantes elaborados en FRP, ideales para trabajos en lugares donde existe un alto riesgo de caída o deslizamiento.

Configuraciones

Platinas

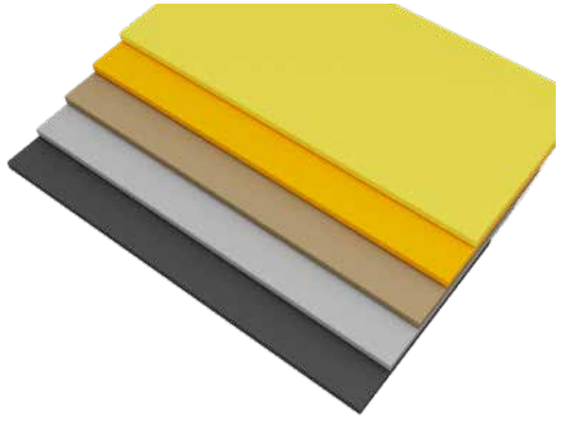

Láminas

Ángulos

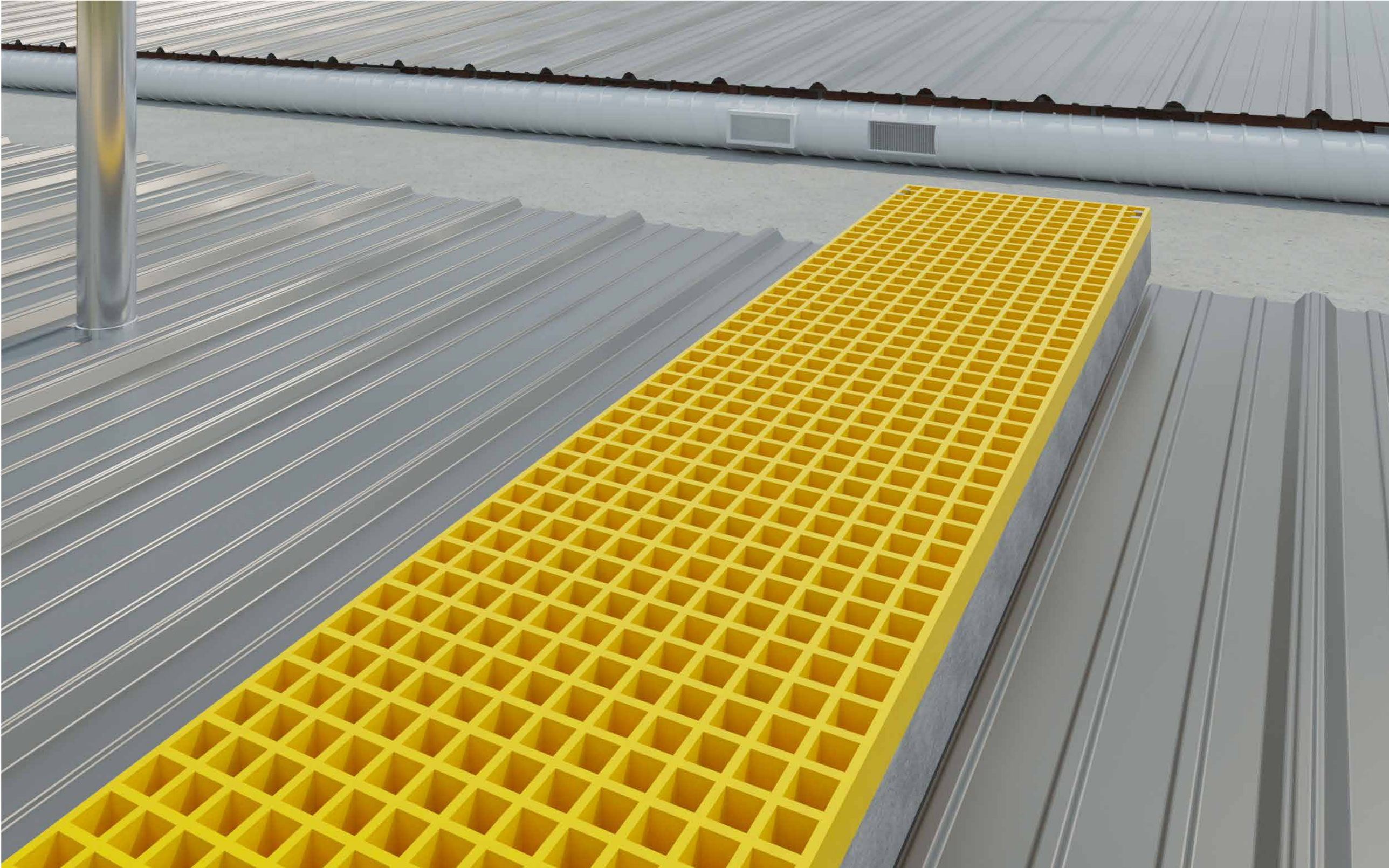

Pasarelas para cubiertas

Las pasarelas para cubiertas HORN® PRODECK, son ideales para trabajos sobre techos ya que brindan un acceso muy seguro, señalizado y demarcado para trabajos y mantenimientos, mientras que al mismo tiempo protegen al techo de posibles daños o afectaciones. Cada pasarela está fabricada a partir de grating/rejillas FRP especialmente diseñadas para ser ajustadas sobre techos planos,ondulados o trapezoidales

Configuraciones

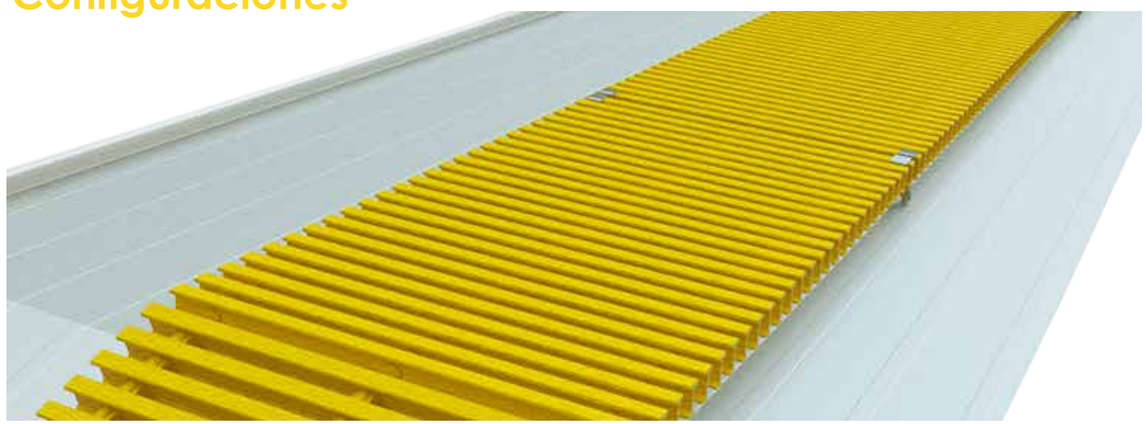

Rejilla pultruida

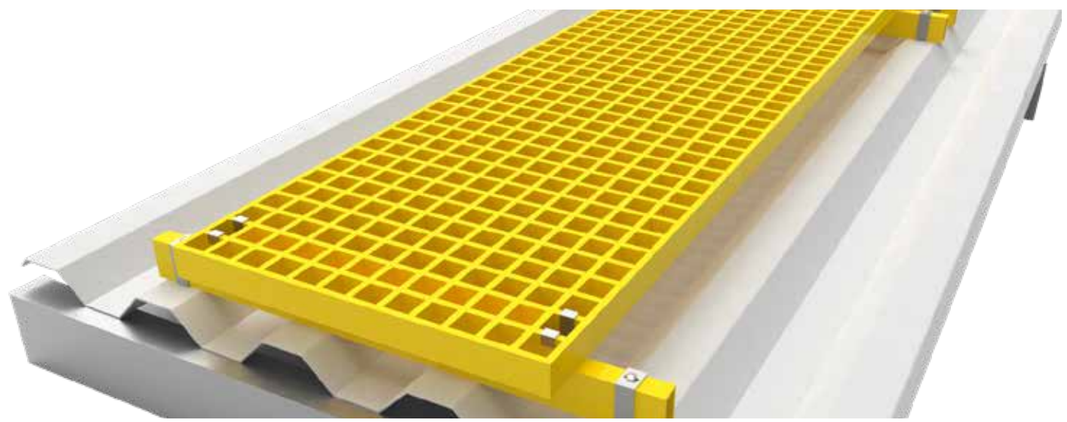

Rejilla moldeada

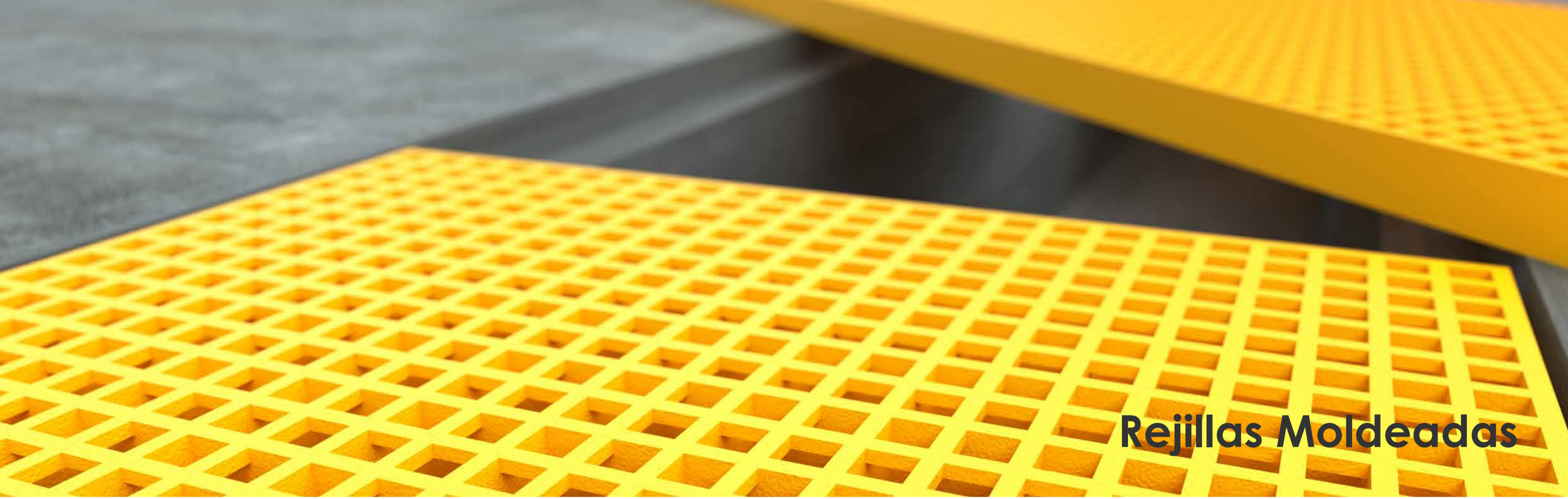

Rejillas Moldeadas

Las rejillas moldeadas PRODECK® son desarrolladas para uso en entornos donde las condiciones ambientales son adversas como zonas costeras o de alta salinidad, plantas industriales químicos, tanques de tratamientos de aguas, pasarelas de mantenimiento y canales de desagüe entre otros.

Configuraciones

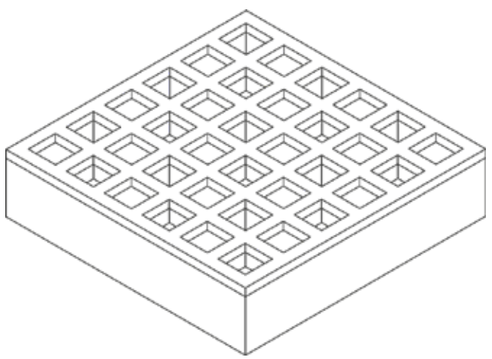

Micromesh

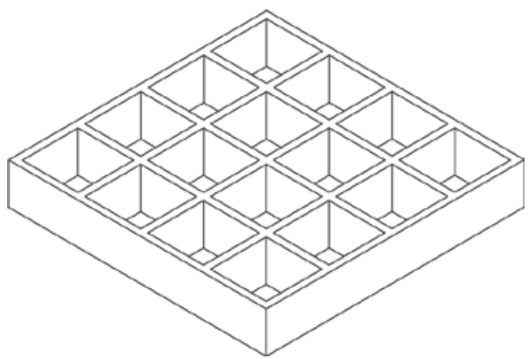

1”x1”

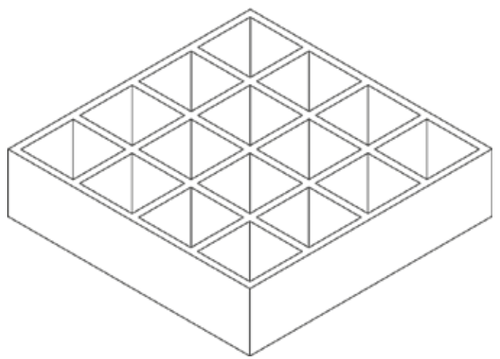

1.5”x1.5”

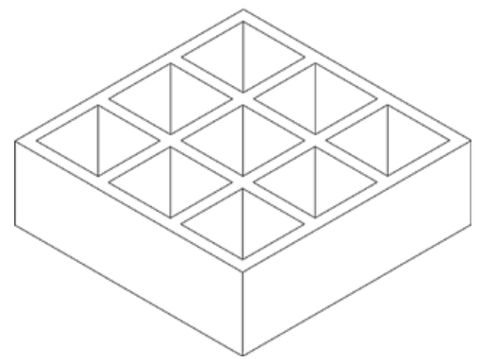

2”x2”

Rejiillas pultruidas

Las rejillas pultruidas son fabricadas mediante el ensamble de perfiles estructurales longitudinales de sección en forma de I con varillas separadoras de 10mm de diámetro, obtenidas mediante el proceso de Pultrusion. Son la solución mas segura y económica en el uso de pisos de subestaciones eléctricas, plantas de tratamiento de aguas residuales, plantas de alimentos, para trabajos eléctricos, obras civiles entre otras.

Configuraciones

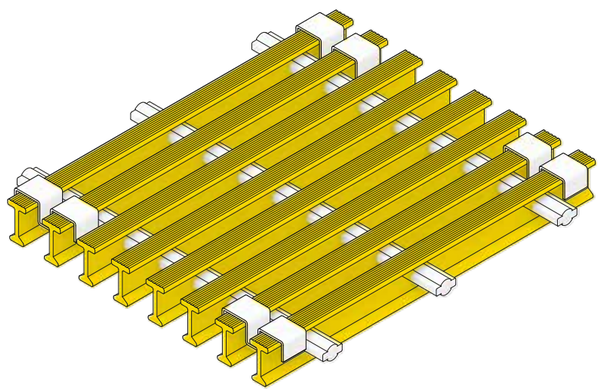

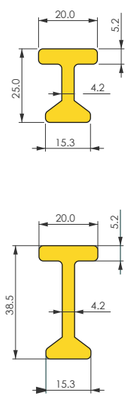

Perfil IPE

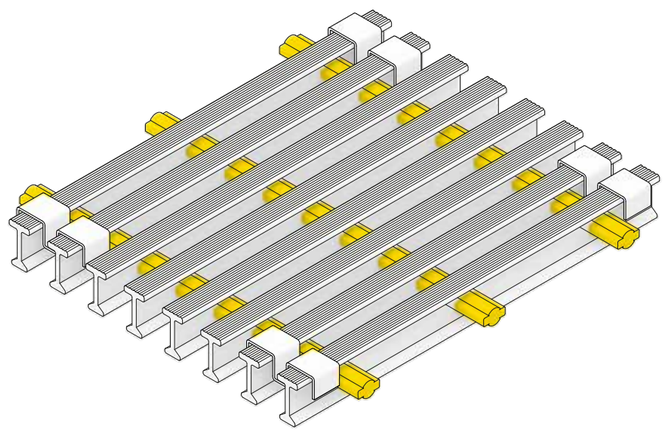

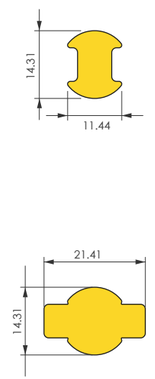

Varilla

Cubiertas FRP/PRFV

En alianza con EXIPLAST hemos desarrollado un sistema de cubiertas en FRP que controlan y aprovechan los factores ambientales transformándolos en confort, seguridad, ROI y sostenibilidad. Es la manera más efectiva para vestir sus estructuras dando respuesta a las exigencias propias de los usuarios y procesos de cada edificación.

Configuraciones

Cubiertas Traslucidas

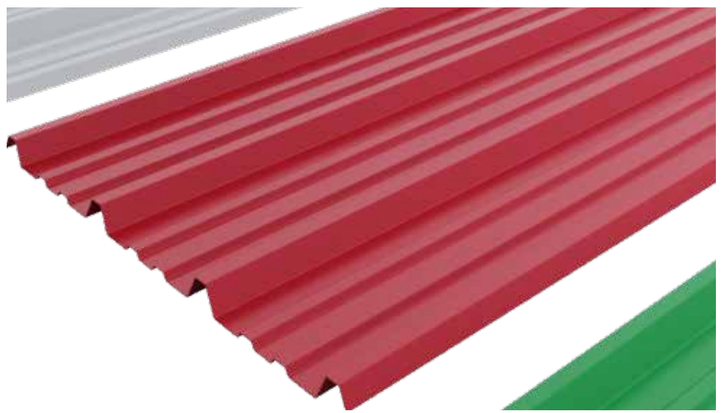

Cubiertas Opacas

Cubiertas Aislantes

Andamios dieléctricos

La línea de andamios dieléctricos HORN® son la herramientas ideal para el trabajo en alturas, donde la versatilidad es tan importante como la seguridad. Cada andamio esta compuesto de una sección estándar que incluye marco lateral y cruceta; Y puede ser complementado con escalerillas internas, plataformas de trabajo y barandas de cerramiento de seguridad.
Están diseñados y fabricados cumpliendo la norma ANSI A10.8-2019, brindando la seguridad de trabajar con un producto de calidad que cumple estándares nacionales e internacionales.

Componentes

Sección de andamio

Baranda de seguridad

Plataforma de trabajo

Escalerilla interna

Ruedas niveladoras 8”

Escaleras
Industriales

Escaleras portátiles

Somos lideres en el desarrollo de escaleras industriales, Nuestra línea de escaleras elaboradas en plástico reforzado con fibra de vidrio o aluminio, son una solución segura, eficaz y hecha a la medida para los trabajos y condiciones más exigentes de la industria.

Configuraciones

Sencillas
HESC - FV - 1

Extensión doble
HESC - FV - 2

Tipo tijera
HESC - FV - 4

Tipo plataforma
HESC - FV - 6

Tipo caballete
HESC - FV - 8

Tipo cámara
HESC - FV - 1C

Tipo lector
HESC - FV - 1L

Escaleras móviles

Al ser autoportantes, son elaboradas para ser movilizadas fácilmente

Configuraciones

Tipo Avión
HESC - FV - 10

Plataforma con ruedas
HESC - FV - 6R

Escaleras fijas

Al ser autoportantes, son elaboradas para ser movilizadas fácilmente

Tipo gato
HESC - FV - 11

Desarrollo de proyectos especiales

Sondas pasacables

Las sondas pasacables HORN, son elaboradas de acuerdo a los mas altos estándares de calidad, para garantizar el mejor desempeño en el trabajo de tendido de cable tanto para el sector eléctrico como para las telecomunicaciones. El modelo de 11mm garantiza una resistencia a la tracción mayor a 600kg, esto permite realizar canalizaciones de hasta 300m.

Configuraciones

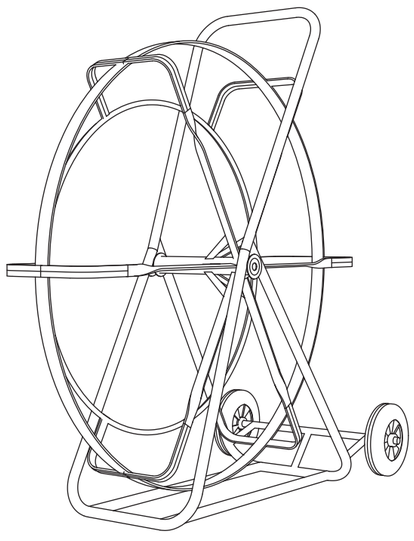

Referencias

6mm
9mm
11mm

Lonitudes

desde
50mm
hasta
300m

www.horntoptools.com

HornFRP HornFRP HORN FRP HORN FRP Structural Solutions

HORN®
FRP Structural Solutions